Dantherm®

Instructieboek

Luchtontvochtigers

CDP
75 – 125 – 165

ISO 9002 registered by GASTEC

STEK

De fabrikant houdt zich het recht voor de uitvoering of specificatie te wijzigen zonder voorafgaande publicatie. Dit product voldoet aan de eisen gesteld in de CE-normering en de EMC-richtlijnen, alsook aan de Nederlandse STEK-eisen. Bij het niet (op)volgen van de instructies in dit boek, vervalt de garantie en gelden confortmiteits-verklaringen/-certificaten niet. Interland Techniek 08/2002

INTERLAND TECHNIEK
Leeghwaterstraat 12 - Postbus 3030 - 3301 DA DORDRECHT - Tel.: (078) 618 06 00 - Fax: 617 87 15
E-mail: it@interlandtechniek.nl - Website: www.interlandtechniek.nl

Inhoud:

1. Werkingsprincipe 2
   1.1 Technische specificaties 3
2. Installatie 3
   2.1 Plaasting van de unit 3
   2.2 Condensaat afvoer 3
   2.3 Luchtuitlaat op de bovenzijde 4
   2.4 Het veranderen van de inspectie / bedieningszijde 4
   2.5 Kanaalaansluiting 4
   2.6 Buitenluchtaansluiting 5
   2.7 Aansluiting naverwarmingsbatterij 5
   2.8 Aansluiting watergekoelde condensor 5
3. Aansluiting elektrische voeding 6
4. Werking 6
   4.1 LP/HP pressostaat en compressorbeveiliging 6
   4.2 Display instructies 7
   4.3 Drukknop indicaties 8
   4.4 De ventilator 8
   4.5 De compressor 9
5. Externe regelopties 9
   5.1 Hygrostaat 9
   5.2 Thermostaat 9
   5.3 Ontdooiregeling (optie) 9
6. Onderhoud en service 10
   6.1 Luchtfilter 10
   6.2 Reiniging van de unit 10
   6.3 Service; bereikbaarheid componenten 11
7. Storing zoeken 11/12

Technische gegevens naverwarmingsbatterijen en watergekoelde condensors 13/14

Koeltechnische schema's 15/16

Elektrische schema's 17/18/19

Verklaring aansuidingen in elektrische schema's..... 20

Onderdelenlijst en afbeeldingen:

-CDP75 ..... 21/22

-CDP125 ..... 23/24

-CDP165 ..... 25/26

EC-conformiteitsverklaring 27

1. Werkingsprincipe

De luchtontvochtigers, type CDP75, 125 en 165, werken volgens het condensatieprincipe. Condensatiedrogers drogen de lucht met behulp van een koelmachine (warmtepompprincipe).
De ruimtelucht wordt door het apparaat via een luchtfilter aangezogen en door middel van een verdamper gekoeld tot onder het dauwpunt, waardoor waterdamp condenseert en als water wordt afgevoerd. De gedroogde koude lucht wordt vervolgens door de condensor van het apparaat geleid
en weer verwarmd in de ruimte teruggeblazen. De droge verwarmde lucht is nu weer in staat vocht op te nemen, voordat deze opnieuw door de condensatiedroger wordt aangezogen.

Na het ontvochtigingsproces heeft de lucht die in de ruimte teruggeblazen wordt een hogere temperatuur dan die van de aangezogen lucht. Dit wordt veroorzaakt door het feit dat de toegevoerde elektrische energie volledig in warmte wordt omgezet en de “latente” warmte (condensatiewarmte) vrijkomt ("voelbaar” wordt) tijdens het condensatieproces. Dit kan leiden tot een aanzienlijke energiebesparing t.o.v. andere methoden van luchtontvochtiging.

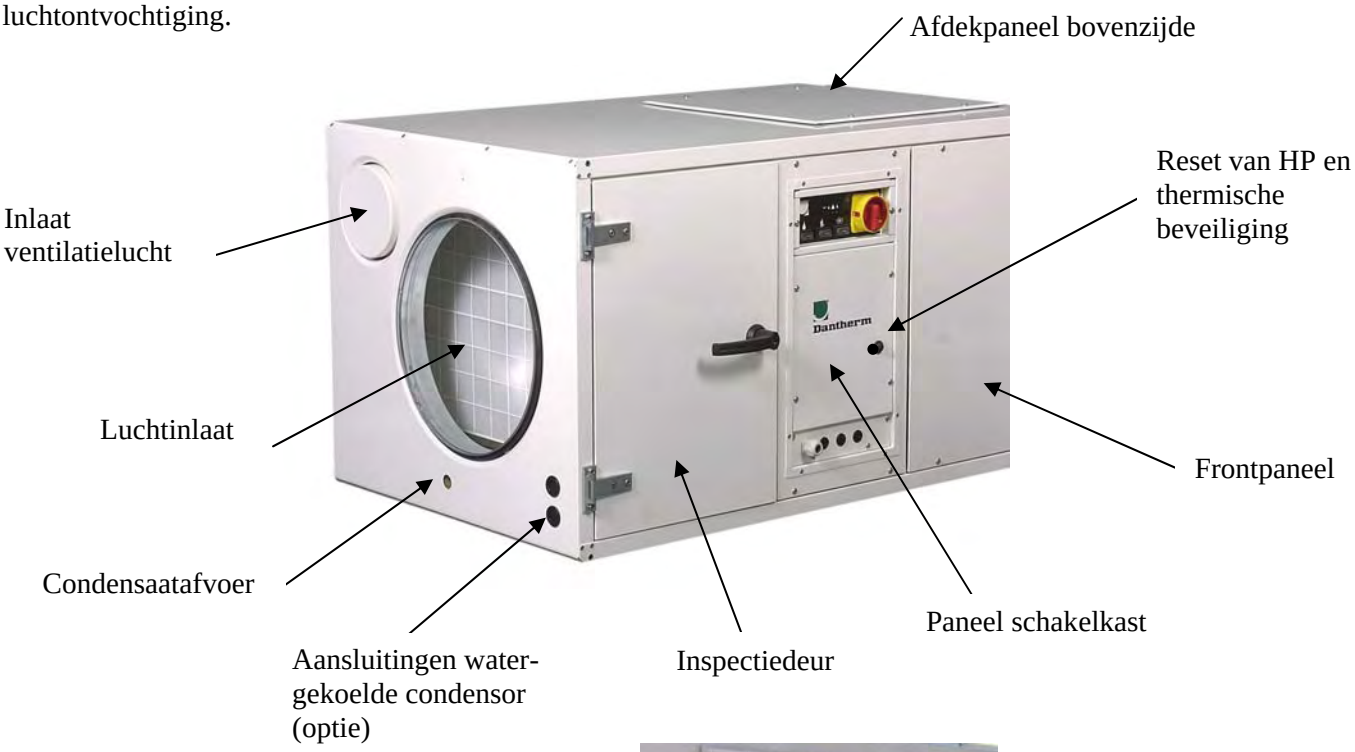

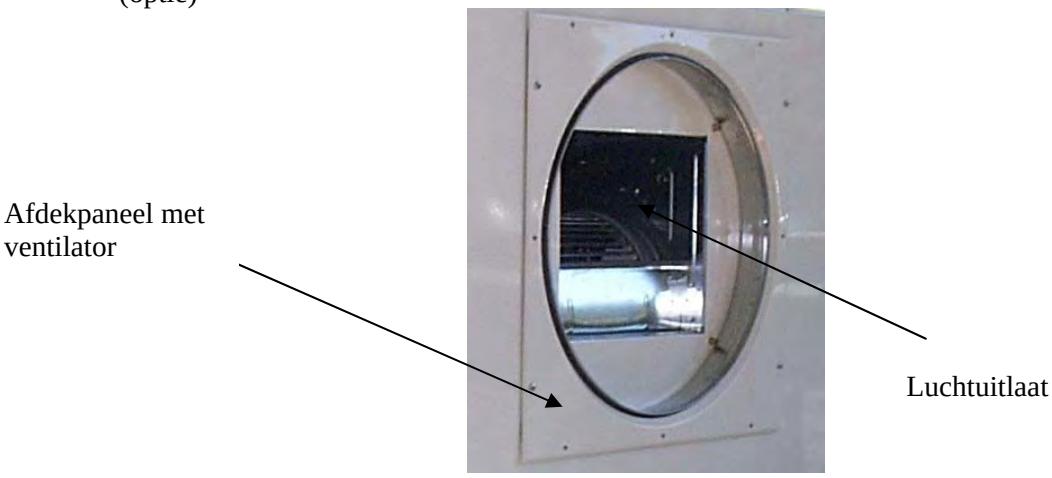

1.1 Technische specificaties

		CDP 75	CDP 125	CDP 165
Toepassingsgebied - vochtigheid	**%RV**	**40 – 100**	**40 – 100**	**40 – 100**
- temperatuur	ºC	20 – 38	20 – 38	20 – 38
Luchtverplaatsing	m^3/h	1500	2500	3600
Max. externe statische druk	Pa	170	230	240
Elektrische aansluiting	V/Hz	1x230/50	1x230/50 3x400/50	3x400/50
Max. opgenomen stroom	A	9,5	14,0 / 7,6*	11,5
Max. opgenomen vermogen	kW	1,85	3,2	4,3
Koudemiddel		R407C	R407C	R407C
Inhoud koudemiddel	Kg	2,1	5,2	6,8
Geluidsniveau (1 m)	dB(A)	58	60	63
Gewicht	Kg	130	160	190
Afmetingen (H x L x B)	mm	650 x 1155 x 725	850 x 1300 x 900	975 x 1400 x 1010

* versie 1x230V / 3x400V

2. Installatie

2.1 Plaatsing van de unit

De CDP75, 125 en 165 kunnen op een van de volgende wijzen worden geplaatst:

1. Direct op de vloer. Let erop, dat er voldoende ruimte is voor de condensafvoer (met waterslot!)

2. Op leverbare montagevoeten (optie).

3. De CDP 75 en CDP 125 kunnen ook op leverbare muurbeugels worden gemonteerd (optie). Het wordt aanbevolen de unit dan op rubber trillingsdempers op te stellen om trilling- en geluidsoverdracht te voorkomen.

In alle gevallen dient erop gelet te worden dat de inspectiedeur geopend kan worden en de componenten en het luchtfilter goed bereikbaar blijven.

Na opstelling de greep op de inspectiedeur monteren.

2.2 Condensaat afvoer

De aansluiting voor de condensafvoer bevindt zich onder de luchtinlaat. De unit wordt geleverd met ca. 0,5 m slang, welke m.b.v. de meegeleverde slangklem op de standpilaar wordt bevestigd.
De slang wordt naar de afvoer geleid.

Opmerkingen:

Het is belangrijk dat een aangesloten afvoerleiding afschot heeft over de volle lengte (min. 2%).

In de afvoerleiding dient een waterslot te worden opgenomen om te voorkomen dat lucht wordt aangezogen en water niet wordt afgevoerd.

Als alternatief kan een condensafvoerpomp worden toegepast.

2.3 Luchtuitlaat op de bovenzijde

Indien gewenst, kan de luchtuitlaat van de unit naar de bovenzijde worden gebracht. In dat geval moet de ventilator worden gedraaid. Ga hierbij als volgt te werk:

1. Maak de kabel van de ventilator los (klemmen 7 en 8).
2. Verwijder de afdekplaat met ventilator uit de kopse zijde.
3. Verwijder de afdekplaat uit de bovenzijde.
4. Monteer de afdekplaat met ventilator in de bovenzijde van de unit.
5. Monteer de afdekplaat zonder ventilator in de kopse zijde.
6. Sluit de kabel weer elektrisch aan op de klemmen 7 en 8.

2.4 Het veranderen van de inspectie/bedieningszijde

De bedieningszijde van de unit kan worden gewijzigd, dit wordt als volgt gedaan:

1. Verwijder het paneel uit de achterzijde.
2. Verwijder de inspectiedeur en het frontpaneel uit de voorzijde.
3. Verwijder het schakelkastpaneel en voer dit door de unit naar de andere zijde.
4. Monteer de inspectiedeur en het frontpaneel op de andere zijde van de unit.
5. Monteer het achterpaneel nu weer op de andere zijde.

2.5 Kanaalaansluiting

De luchtkanalen voor toevoer en afvoer van de lucht van en naar de ruimte, alsmede de luchtroosters, dienen zodanig te worden gedimensioneerd, dat het totale drukverlies de in de tabel op de volgende bladzijde genoemde max. waarden niet overschrijdt.

	CDP 75	CDP 125	CDP 165
Pa	170	230	240

Bij een te groot drukverlies, zal de pressostaat de unit uitschakelen, als gevolg van onvoldoende luchtverplaatsing.

2.6 Buitenluchtaansluiting

Naast de luchtinlaat op de kopse zijde van de unit bevindt zich ook de inlaat voor de eventuele buitenlucht. Bij aansluiting dient eerst de afdekplaat te worden verwijderd.

De max. buitenluchthoeveelheden welke via deze aansluitingen mogen worden toegevoerd zijn:

	CDP 75	CDP 125	CDP 165
m^3/h	225	375	540

Teveel buitenlucht kan leiden tot ijsvorming op de verdamperbatterij en uitschakeling door de pressostaat.
Voor een goede luchtbalans dient elders gelijktijdig eenzelfde hoeveelheid lucht uit de ruimte te worden afgezogen!
Desgewenst kan een 230V afzuigventilator via de CDP-unit worden aangesloten op de klemmen 7 en 8 (zie elektrische schema's). Max. stoomafname via deze klemmen is 6A (!).

2.7 Aansluiting naverwarmingsbatterij

Voor de CDP75, 125 en 165 zijn naverwarmingsbatterijen leverbaar. Deze zijn ontworpen voor montage in het luchtkanaal. De batterijen zijn voorzien van een plenum met ronde aanlsuitingen, overeenkomtig de bijbehorende luchtontvochtigers.

Voor regeling (open/dicht) van de klep (door derden) is desgewenst een 230V (max. 1A) signaal beschikbaar op de klemmen 1 en 2. Een thermostaat kan hiervoor worden aangesloten op de klemmen 5 en 6. Het betreft hier een 12V circuit. Eerst dient de lus tussen 5 en 6 verwijderd te worden.
Dit signaal wordt uiteraard afgeschakeld, wanneer de unit wordt uitgeschakeld. Ook kan nu dit signaal worden geschakeld m.b.v. de drukknop met het vuursymbool.
De capaciteiten en gegevens van de naverwarmingsbatterijen zijn vermeld in het hoofdstuk:
Technische gegevens naverwarmingsbatterijen en watergekoelde condensors.

2.8 Aansluiting watergekoelde condensor

Om opwarming van de ruimte als gevolg van vrijkomende warmte te voorkomen (bij hoge buitentemperaturen), kan een watergekoelde condensor worden toegepast (optie).
Deze biedt de mogelijkheid een eventueel warmteoverschot terug te voeren naar het badwater i.p.v. afgifte aan de lucht. Met behulp van een (door derden te leveren) pomp wordt het badwater normaliter in tegenstroom met het koudemiddel door deze condensor gevoerd.
De waterhoeveelheid door de watergekoelde condensor wordt afgestemd op de eventueel beschikbare restwarmte.

Een ruimtethermostaat (door derden te leveren) schakelt de pomp in, wanneer de ruimtetemperatuur stijgt tot boven de gewenste waarde (instelling 0,5-1ºC hoger dan de ruimtetemperatuur).

De aanvoeraansluiting van de watergekoelde condensor is gemerkt ”IN”, de retouraansluiting met ”OUT”.

De techische specificaties van de watergekoelde condensors zijn vermeld in het hoofdstuk:
Technische gegevens naverwarmingsbatterijen en watergekoelde condensors.

3. Aansluiting elektrische voeding

De voedingsspanning voor het apparaat dient in overeenstemming te zijn met de gegevens op het typeplaatje. Aansluiting vindt plaats op de klemmenstrook volgens het elektrische schema in dit boekje, dat hoort bij de betreffende aansluitspanning.

Belangrijk:
Alle elektrische aansluitingen en beveiligingen uit te voeren overeenkomstig de plaatselijke voorschriften.

4. Werking

4.1 LP/HP pressostaat en compressorbeveiliging

De CDP75, 125 en 165 zijn uitgerust met een resetknop voor de HP-pressostaat op de bedieningszijde.

De CDP125 (3x400V) en CDP165 (3x400V) zijn bovendien uitgerust met een resetknop voor de thermische beveiliging t.b.v. de compressor.

De compressoren in CDP75 (1x230V) en CDP125 (1x230V) zijn beveiligd met een clixon en hebben geen thermisch pakket.

4.2 Display instructies

De bedieningszijde van de unit bevat een display, waarop de verschillende bedrijfsvormen en indicaties zichtbaar zijn.

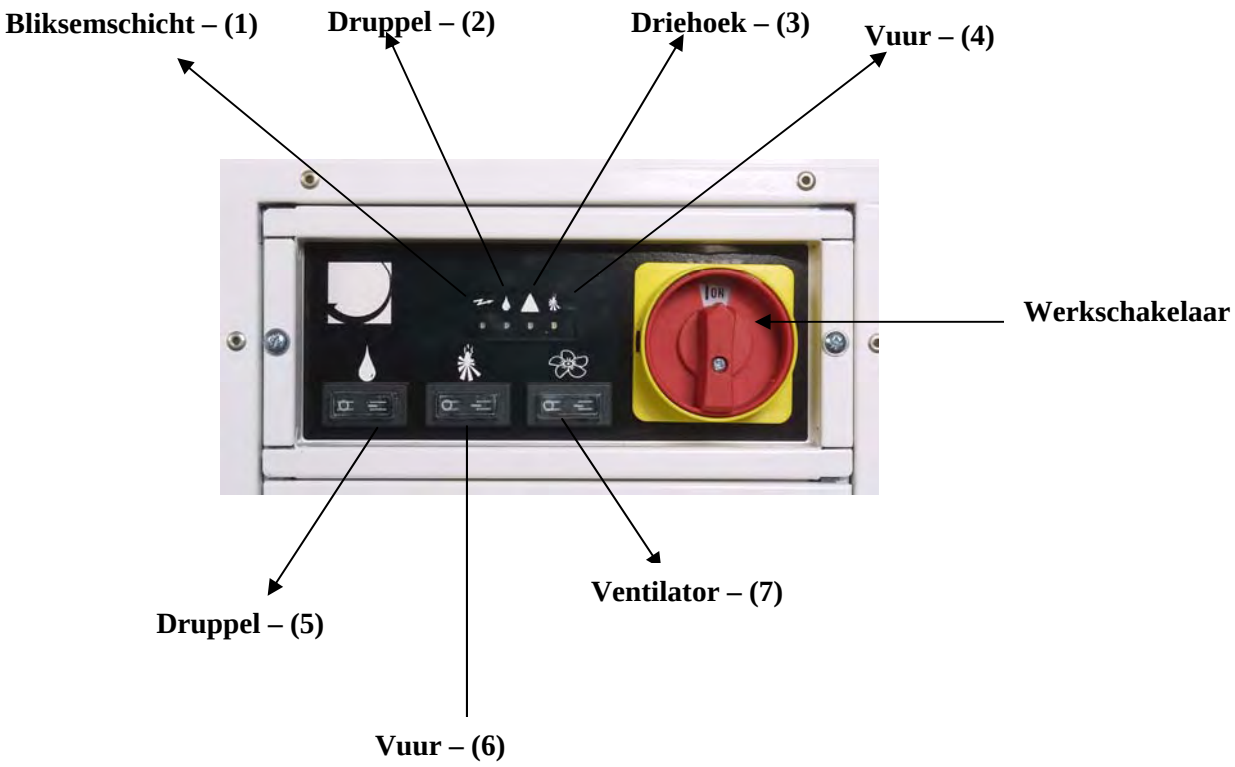

Wanneer de unit met de werkschakelaar uit- en ingeschakeld wordt, zullen de led's één voor één groen oplichten, voordat de actuele bedrijfsituatie getoond wordt.

Bliksemschicht – constant groen – (1)
De led licht groen op, wanneer spanning op de unit aanwezig is.

Druppel – constant groen – (2)
De led licht groen op, wanneer de compressor werkt en de unit op ontvochtiging staat ingesteld.

<u>Storing via lage druk (LP) pressostaat</u>

Druppel – knippert groen / Driehoek – constant aan; rood – (2)(3)
Deze situatie geeft aan, dat uitschakeling heeft plaatsgevonden door de lage druk pressostaat, als gevolg van een te lage druk in het koelcircuit. Dit wordt veroorzaakt door een te lage verdampertemperatuur. De unit blijft uitgeschakeld, totdat de druk in het systeem is hersteld en de pressostaat weer schakelt.

Wanneer de unit weer wordt ingeschakeld, dan zal de driehoek uitgaan en de druppel groen blijven knipperen.

Druppel – knippert groen / Bliksemschicht – constant groen – (2)(1)
Deze situatie geeft aan, dat de unit wel werkt, maar de lage druk pressostaat een te lage druk waarneemt.

Het knipperen van de druppel wordt gereset, door de unit uit- en weer in te schakelen m.b.v. de werkschakelaar.

Storing via de hoge-druk (HP) pressostaat of thermische beveiliging

Druppel – knippert groen / Driehoek – constant aan; rood – (2)(3)
Deze situatie geeft aan dat uitschakeling heeft plaastgevonden door de hoge druk pressostaat of thermische beveiliging. Wanneer de hoge druk pressostaat (HP) een te hoge systeemdruk waarneemt, als gevolg van een te hoge condensortemperatuur, zal deze de unit uitschakelen. De thermische beveiliging stopt de unit ook, wanneer de compressor temperatuur te hoog oploopt.

Wanneer na een reset van de HP pressostaat en/of de thermische beveiliging de unit opnieuw uitschakelt, dan dient het systeem te worden gecontroleerd door een terzake kundig en bevoegd monteur (zie hoofdstuk ”storing zoeken”).

De knipperende druppel wordt uitgeschakeld, door de unit uit- en weer aan te schakelen met de werkschakelaar.

Vuursymbool – constant groen – (4)
Wanneer een naverwarmingsbatterij is toegepast en wordt geregeld via de CDP-unit, zal deze led groen oplichten bij verwarming.

4.3 Drukknop indicaties

Drukknoppen op het schakelpaneel stelt de gebruiker in staat de verschillende functies van de unit in- en uit te schakelen. Dit geschiedt als volgt:

O Uit (A)	**— Reset (B)**

Druppel – (5)
Met deze drukknop wordt de ontvochtigingsfunctie uit (A) of ingeschakeld (B).

Vuursymbool – (6)
Met deze drukknop wordt de verwarmingsfunctie uit (A) of ingeschakeld (B). (Geldt alleen wanneer e.e.a. via de CDP-unit geregeld wordt).

Ventilator – (7)
In positie (A) zal de ventilator niet continu draaien en alleen worden ingeschakeld bij ”vraag”.

In positie (B) zal de ventilator continu draaien en de ruimte blijven doorspoelen. Dit is de geadviseerde werkwijze!

4.4 De ventilator

Wanneer een verwarmingsbatterij is toegepast en geregeld via de CDP-regeling, dan zal de ventilator in ieder geval worden gestart bij warmtevraag.
Nadat de warmtevraag stopt, zal de ventilator nog ca. 30 sec. draaien.

De CDP75, 125 en 165 units bieden de mogelijkheid om het al of niet continu laten werken van de ventilator desgewenst op afstand te bepalen. Er dient dan een schakelaar te worden aangesloten op de klemmen 7 en 8 van de

klemmenstrook (eerst de lus verwijderen). Het betreft hier een 12V circuit. Wanneer de regeling van de verwarmingsbatterij niet via de CDP-regeling werkt, dan dient de **ventilator continu te werken.**

4.5 De compressor

Ter beveiliging van de compressor is een timer aanwezig (instelling ca. 6 min.), om een te snelle en te frequente inschakeling te voorkomen. Bij elke inschakeling zal de tijdvertraging dus eerst moeten worden afgewacht, voordat de compressor inschakelt. Ook is een tijdvertraging van ca. 30 sec. opgenomen in het regelcircuit. Wanneer de hygrostaat schakelt, zal de unit pas na deze tijd reageren. Deze tijdvertragingen zorgen voor een verlaging van de druk in het systeem bij opstarten.

5. Externe regelopties

5.1 Hygrostaat

Een ruimte- of kanaalhygrostaat wordt aangesloten op de klemmen 3 en 4 (eerst de lus verwijderen). Het betreft hier een 12V circuit. Een kanaalhygrostaat dient in het retourluchtkanaal te worden geplaatst.

5.2 Thermostaat

Wanneer de verwarming wordt geregeld via de CDP-regeling, dan dient de thermostaat te worden aangesloten op de klemmen 5 en 6 (eerst de lus verwijderen). Het betreft hier een 12V circuit. Een kanaalthermostaat dient in het retourluchtkanaal te worden geplaatst.

5.3 Ontdooiregeling (optioneel)

Wanneer de CDP75/125/165 niet in een zwembad wordt toegepast, maar voor luchttemperaturen tussen 15 en 20ºC, dan dient een ontdooisensor te worden toegepast. Als deze sensor een temperatuur waarneemt beneden 5ºC, dan zal de regeling zorgen, dat de unit nog 30 minuten doorwerkt, waarna de compressor wordt uitgeschakeld. Er wordt nu ruimtelucht over de verdamper gevoerd, totdat de sensor weer een temperatuur waarneemt van 5ºC. Deze ontdooiregeling wordt een behoefte-afhankelijke, passieve ontdooiregeling genoemd en werkt dus alleen indien noodzakelijk.

Montage van de (optionele) ontdooisensor:
De ontdooisensor wordt aangesloten op de klemmen 15 en 16 van de elektronische regeling. De DIP-switches op de regelprint 3 en 6 worden vervolgens op ”ON” gezet en de sensor wordt in de huls geschoven in de verdamperbatterij (zie afbeeldingen).

Sensorhuls voor ontdooisensor.

Deze sensorhuls bevindt zich in het onderste deel van de verdamperbatterij.

Display indicatie:
Er is geen aparte display-indicatie voor een ontdooicyclus. Gedurende een ontdooicyclus zal de bliksemschicht (constant) groen oplichten, aangevend dat de elektrische voeding is ingeschakeld.

6. Onderhoud en service

De apparaten vereisen slechts minimaal onderhoud voor een probleemloze werking. Alle benodigde veiligheids- en controlefuncties zijn ingebouwd.
Zowel de ventilator als de compressor hebben een levenslange smering en behoeven geen extra onderhoud.

Sinds 1 januari 1993 is een wetgeving van kracht geworden, waarmee u ook als eigenaar/gebruiker van deze apparatuur te maken heeft.

Installatie en onderhoud mag uitsluitend nog plaatsvinden door STEK-erkende bedrijven. Zij zijn op de hoogte van alle (technische) eisen, waaraan ieder apparaat, oud of nieuw, moet voldoen.

Bij alle installaties die meer dan 3 kilo koudemiddel bevatten (dus ook op de CDP125 en 165) hoort wettelijk een logboek. Voor deze units wordt dan ook een logboek meegeleverd.
Hierin staan gegevens over de installatie en worden feiten vermeld over onderhoud en service. U bent als eigenaar verantwoordelijk voor dat logboek!

Installaties moeten regelmatig worden gecontroleerd. Kleinere installaties, zoals de CDP-serie minimaal jaarlijks.

BELANGRIJK: Alvorens de unit te openen, eerst elektrische voeding afschakelen!

6.1 Luchtfilter

Het luchtfilter dient regelmatig geïnspecteerd te worden, minimaal éénmaal per maand en dient dan zonodig gereinigd of vervangen te worden.
Het filtermateriaal is een synthetische ”non-woven”vezel, welke ”beperkt reinigbaar” is, type FL290 of gelijkwaardig.
Het filter is bereikbaar na opening van de inspectiedeur.

6.2 Reiniging van de unit

Het is aan te bevelen minstens éénmaal per jaar het apparaat inwendig te reinigen.
De voeding wordt afgeschakeld, de inspectiedeur geopend en het luchtfilter uitgeschoven. Het gehele apparaat is nu toegankelijk voor inspectie en reiniging.
Het is vooral van belang dat de lamellen van de batterijen (verdamper en condensor) en de ventilatorwaaier goed schoon zijn.

Het schoonmaken kan met behulp van een stofzuiger of een borstel gebeuren, waarbij vooral de aluminium lamellen van de batterijen zeer voorzichtig behandeld moeten worden. De batterijen zijn voorzien van een tegen corrosie beschermende laag en de lamellen kunnen makkelijk verbuigen.
Daarom mogen geen staalborstels of andere harde borstels bij het reinigen worden gebruikt.
Bij beschadigingen kan de lucht niet meer vrij doorstromen en ook de oppervlakte behandeling kan beschadigd worden, waardoor corrosie kan ontstaan.

De lamellen kan men reinigen met perslucht of voorzichtig met een zachte borstel. Wanneer de vervuiling op de lamellen vettig is, kan het beste van lauw water (max. 40ºC) of een sopje gebruik worden gemaakt.

Tevens moet gekeken worden of de condenswateropvangbak onder de koelbatterij en de afvoerleiding schoon zijn, zodat condenswater vrij weg kan stromen.

6.3 Service; bereikbaarheid componenten

De meeste componenten zijn bereikbaar voor service, nadat de inspectiedeur geopend is en/of de zijpanelen losgenomen. Soms kan het nodig zijn de montageplaat, waarop de componenten gemonteerd zijn, te demonteren. Dit gaat als volgt:

1. Schakel de voedingsspanning af m.b.v. de hoofdschakelaar.
2. Open de inspectiedeur en verwijder het (de) zijpane(e)l(en).
3. Verwijder het paneel met de schakelkast.
4. Maak de montageplaat los van de bodemplaat.
5. Neem de montageplaat indien nodig geheel uit de unit. Eventueel ventilator bedrading losnemen.

7. Storing zoeken

De unit werkt niet, led's op display uit:

1. Controleer de externe zekeringen.
2. Controleer de elektrische voeding naar de unit.

De unit werkt niet, de driehoek licht constant rood op:

3. Reset de pressostaat en de thermische beveiliging.

Wanneer na het herhaald resetten van de pressostaat en de thermische beveiliging de unit niet gaat werken:

4. Controleer of de luchttemperatuur binnen het werkingsgebied valt (tussen de 20ºC en de 38ºC).
5. Controleer of de ventilator draait en de luchtinlaat en uitlaatopeningen vrij zijn van belemmeringen.
6. Controleer of de max. externe statische druk niet wordt overschreden en of de nominale luchtverplaatsing wordt gehaald (zie techn. spec. blz. 4).

De compressor werkt niet en de bliksemschicht licht groen op:

7. Controleer de hygrostaat instelling en ijking. Draai de hygrostaatknop naar een zeer lage waarde (10-20% R.V.) voor test.

Wanneer de compressor nu nog niet start, controleer dan de bedrading en de schakelfunctie van de hygrostaat. Eventueel testen d.m.v. een lusje tussen klemmen 3 en 4 van de klemmenstrook.

Wanneer na bovenstaande controlepunten de unit nog niet werkt, schakel de unit dan uit m.b.v. de werkschakelaar en neem contact op met uw installateur/leverancier. (Altijd type- en serienr. vermelden!)

De verdamper bevriest, na montage van de (optionele) intdooisensor:

8. Controleer of de sensor correct is aangesloten op de elektronische regeling en juist is geplaatst in de verdamperbatterij.

9. Wanneer de luchttemperatuur beneden 15ºC ligt, schakel dan de unit uit, totdat de temperatuur weer boven 15ºC komt.

Technische gegevens naverwarmingsbatterijen:

	A	B	C	D	E	F	G	H	Kg
Ø400	410	55	240	430	480	650	695	400	28
Ø500	410	55	352	655	705	775	820	500	34

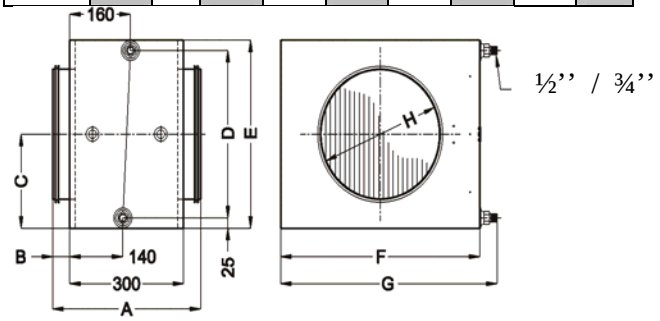

De gegevens gelden bij een ruimtetemparatuur van 27ºC.

CDP 75				
Aansluiting (waterzijdig)		½’’	½’’	½’’
Kanaalaansluiting	mm	Ø400	Ø400	Ø400
Medium temperatuur	ºC	82/71	80/60	70/35
Nominale luchtverplaatsing	m^3/h	1500	1500	1500
Luchtuittredetemperatuur	ºC	56,8	51,7	36,6
Verwarmingscapaciteit	kW	15,15	12,54	4,86
Waterhoeveelheid	l/h	1152	504	108
Waterzijdige weerstand	kPa	5,68	1,40	0,09
Luchtzijdige weerstand	Pa	11	11	11

CDP 125				
Aansluiting (waterzijdig)		½''	½''	½''
kanaalaansluiting	mm	Ø400	Ø400	Ø400
Medium temperatuur	ºC	82/71	80/60	70/35
Nominale luchtverplaatsing	m^3/h	2500	2500	2500
Luchttuitredetemperatuur	ºC	51,5	47,1	34,4
Verwarmingscapaciteit	kW	20,84	17,05	6,29
Waterhoeveelheid	l/h	1620	720	144
Waterzijdige weerstand	kPa	10,09	2,44	0,15
Luchtzijdige weerstand	Pa	28	28	28

CDP 165				
Aansluiting (waterzijdig)		¾''	¾''	¾''
Kanaalaansluiting	mm	Ø500	Ø500	Ø500
Medium temperatuur	ºC	82/71	80/60	70/35
Nominale luchtverplaatsing	m^3/h	3600	3600	3600
Luchtuittredetemperatuur	ºC	52,2	46,8	35,0
Verwarmingscapaciteit	kW	30,87	25,47	9,87
Waterhoeveelheid	l/h	2376	1080	216
Waterzijdige weerstand	kPa	13,67	3,24	0,22
Luchtzijdige weerstand	Pa	26	26	26

Technische gegevens watergekoelde condensors:

		CDP 75	CDP 125	CDP 165
Aansluiting	mm	Ø15	Ø15	Ø15
Max. waterhoeveelheid	l/h	600	700	800
Max. capaciteit	kW	4,0	4,5	5,5
Waterzijdige weerstand	kPa	10	13	16

Gegevens gelden bij:
Condensortemperatuur: 40ºC en Waterintredetemperatuur: 28ºC

Koeltechnische schema's

CDP 75

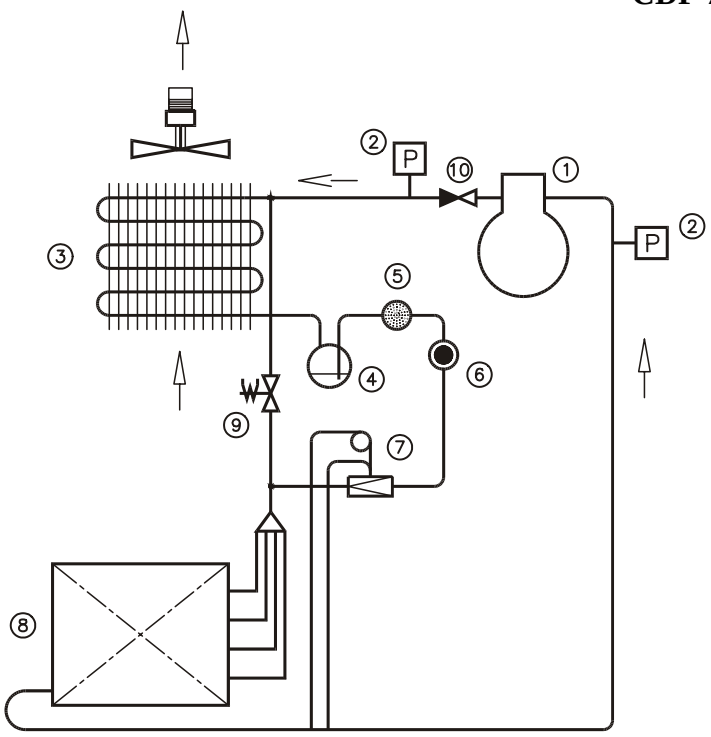

1 Compressor
2 HP/LP pressostaat
3 Luchtgekoelde condensor
4 Koudemiddel verzamelaar
5 Filter/droger
6 Kijkglas
7 Thermostatisch expansieventiel
8 Verdamper
9 Magneetklep
10 Terugslagklep

CDP 75 met watergekoelde condensor

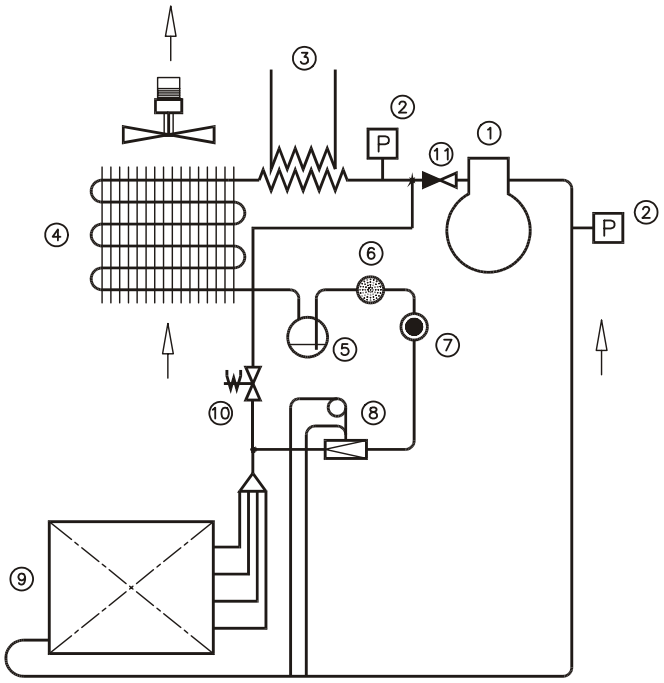

1 Compressor
2 HP/LP pressostaat
3 Watergekoelde condensor
4 Luchtgekoelde condensor
5 Koudemiddel verzamelaar
6 Filter/droger
7 Kijkglas
8 Thermostatisch expansieventiel
9 Verdamper
10 Magneetklep
11 Terugslagklep

Koeltechnische schema's

CDP 125 & 165

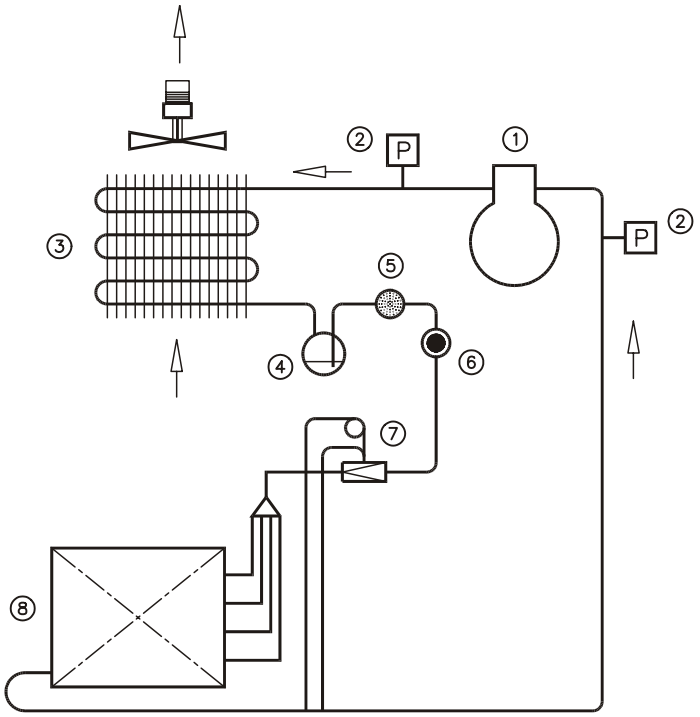

1. Compressor
2. HP/LP pressostaat
3. Luchtgekoelde condensor
4. Koudemiddel verzamelaar
5. Filter/droger
6. Kijkglas
7. Thermostatisch expansieventiel
8. Verdamper

CDP 125 & 165 met watergekoelde condensor

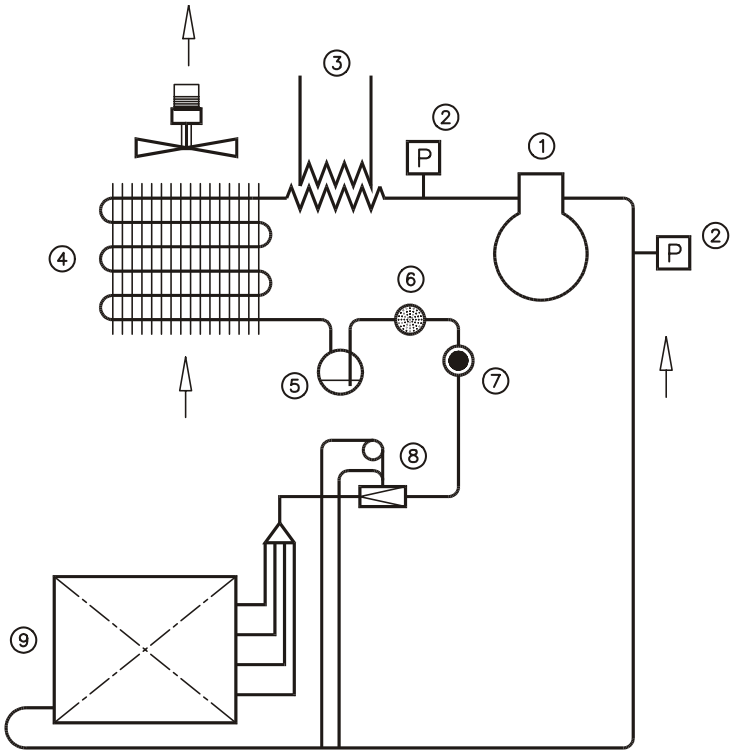

1. Compressor
2. HP/LP pressostaat
3. Watergekoelde condensor
4. Luchtgekoelde condensor
5. Koudemiddel verzamelaar
6. Filter/droger
7. Kijkglas
8. Thermostatisch expansieventiel
9. Verdamper

Elektrische schema's

CDP 75 - 1 x 230V/50Hz

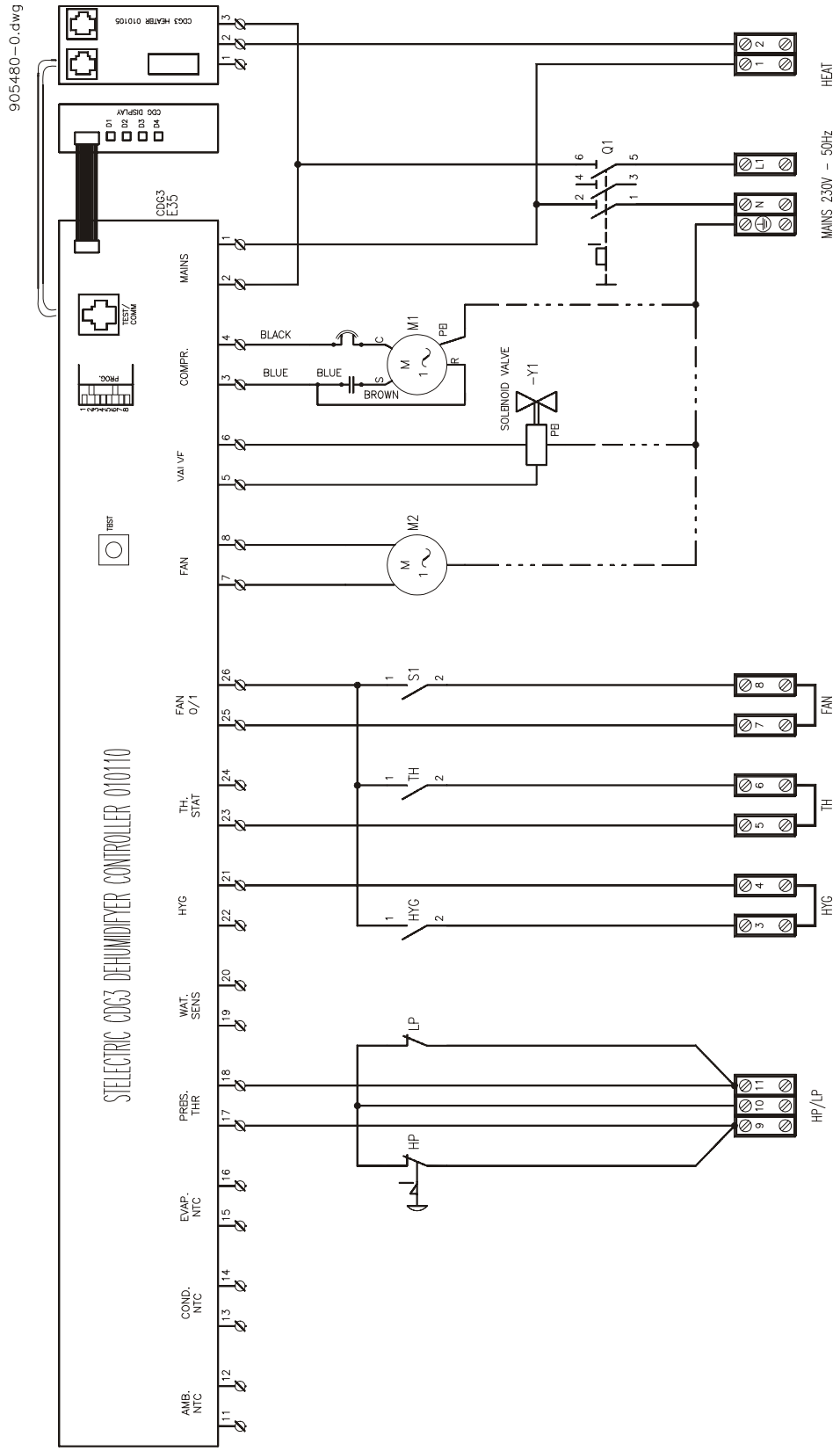

Elektrische schema‘s

CDP 125 & CDP 165 - 3 x 400V/50Hz (standaard)

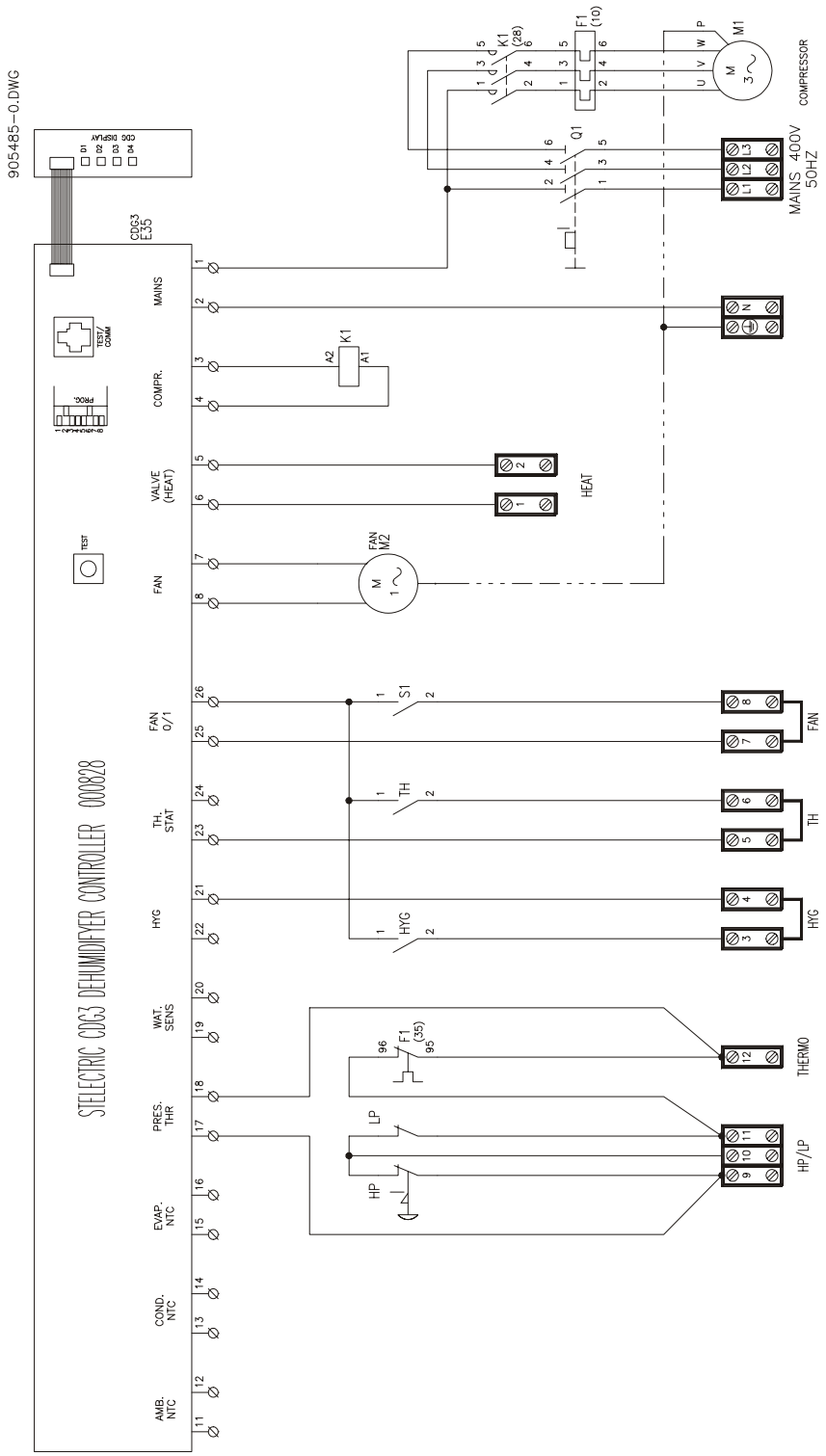

Elektrische schema's

CDP 125 - 1 x 230V/50Hz (alternatief)

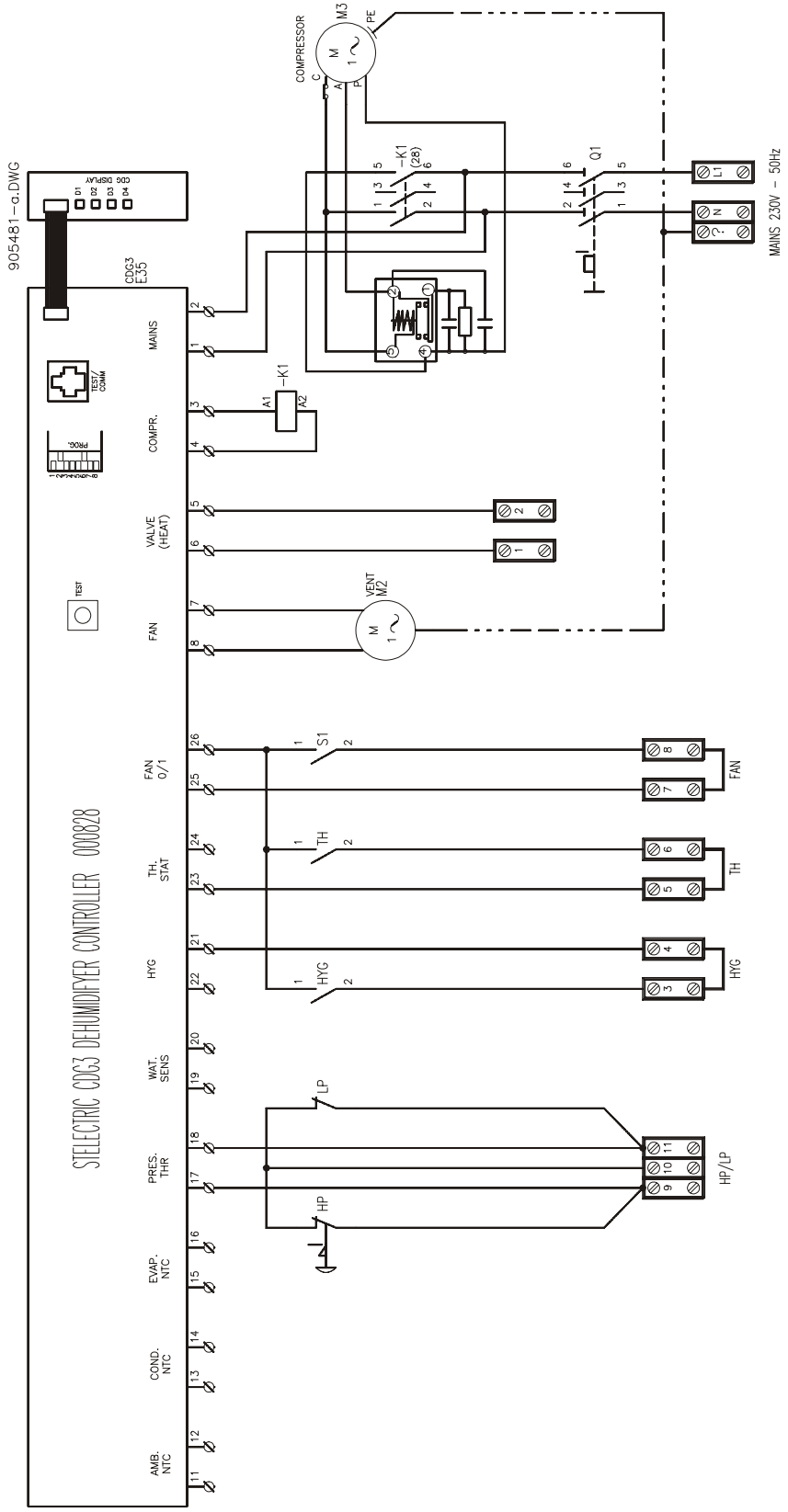

Verklaring aanduidingen in elektrische schema‘s

M1	Compressor
M2	Ventilatormotor
HYG	Drukknop (druppelsymbool) op schakelpaneel
TH	Drukknop (vuursymbool) op schakelpaneel
S1	Drukknop (ventilator) op schakelpaneel
Q1	Aan/uit schakelaar
Y1	Magneetklep
K1	Magneetschakelaar voor compressor
F1	Thermische beveiliging voor compressor
F2	Zekering

CDP 75

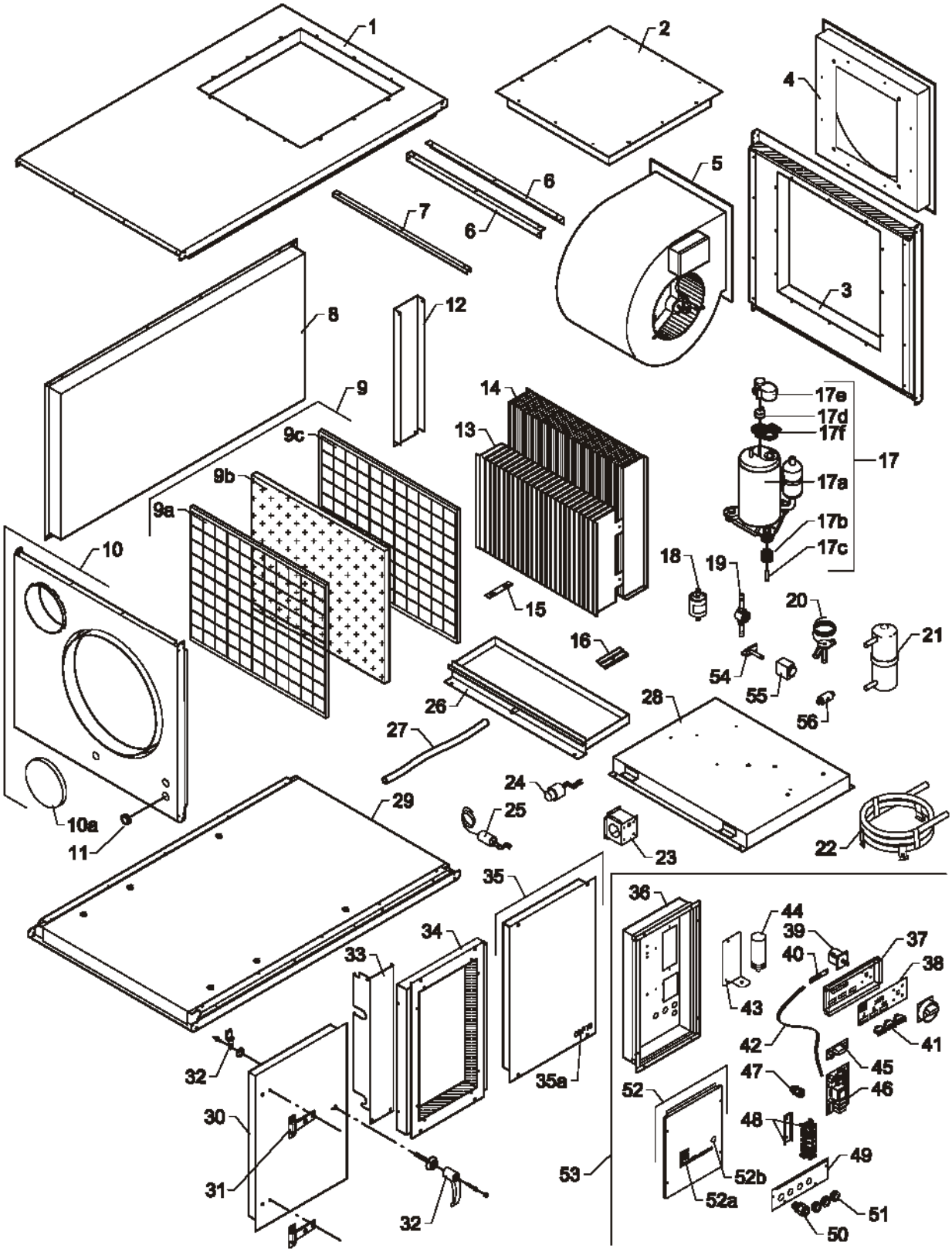
1
2
3
4
5
6
6
7
8
9
9a
9b
9c
10
10a
11
12
13
14
15
16
17
17a
17b
17c
17d
17e
17f
18
19
20
21
22
23
24
25
26
27
28
29
30
31
32
32
33
34
35
35a
36
37
38
39
40
41
42
43
44
45
46
47
48
49
50
51
52
52a
52b
53
54
55
56

CDP 75

Pos.	Dantherm no.	Beskrivelse	Designation	Beschreibung	Désignation
1	293600	Topplade	Top cover panel	Deckplatte oben	Tõle en haut
2	175357	Blændeplade, kpl.	Blind cover, cpl.	Blenddeckplatte, kpl.	Tõle dissimulée, cpl.
3	293601	Gavl højre	Cover panel right	Deckplatte rechts	Tõle droite
4	175375	Ventilator holder, kpl.	Fan bracket, cpl.	Ventilatorhalter, kpl.	Support de ventilateur, cpl.
5	530150	Ventilator	Fan	Ventilator	Ventilateur
6	069219				
7	069204				
8	175289	Dækplade bag kpl.	Cover panel, rear, cpl.	Deckplatte hinten, kpl.	Tõle, derrière, cpl.
9	175296	Filter, kpl.	Filter, cpl.	Filter, kpl.	Filtre, cpl.
9a	069216	Filterrist, indre	Filter grille, internal	Filtergitter, inwendig	Grille filtre, intérieure
9b	069215	Filter	Filter	Filter	Filtre
9c	069217	Filterrist, ydre	Filter grille, external	Filtergitter, auswendig	Grille filtre, extérieure
10	293602	Gavl, venstre	Cover panel left	Deckplatte links	Tõle gauche
10a	068894	Indløbsstuds	Inlet spigot	Einlassstutzen	Raccordement d'entrée
11	524750	Membrantylle	Diaphragm bush	Membrantülle	Douille diaphragne
12	069203				
13	600027	Fordamperflade	Evaporator	Verdampfer	Evaporateur
14	600026	Kondensatorflade	Condenser	Kondensator	Condenseur
15	069197				
16	069198	Styr for kondensator flade	Guide for condenser coil	Steuer für Kondensator	Guide du condenseur
17	602441	Kompressor, kpl.	Compressor, cpl.	Kompressor, kpl	Compresseur, cpl
17a	606228	Kompressor	Compressor	Kompressor	Compresseur
17b	602450	Svingningsdæmper	Vibration damper	Schwingungsdämpfer	Amortisseur de vibrations
17c	602458	Bøsning for kompressor	Bushing for compressor	Buchse für Kompressor	Manchon p. compresseur
17d	602453	Sikring	Safety	Sicherung	Sécurité
17e	602455	Dæksel	Cap	Deckel	Couverture
17f	602456	Pakning for dæksel	Seal	Dichtung	Joint d'étanchéité
18	607231	Tørrefilter	Dry filter	Trockenfilter	Filtre sec
19	607630	Skueglas	Inspection glass	Schauglas	Verre indicateur
20	603911	Termoventil	Thermo-valve	Thermoventil	Clapet thermostatique
21	602740	Receiver	Receiver	Receiver	Collecteur
22	175333	Vandkølet kondensator kpl.	Water-cooled condenser, cpl.	Wassergekühltem Kondensator, kpl.	Condenseur à eau, cpl.
23	069505				
24	606730	Patronpressostat	Cartridge pressostat	Patronenpressostat	Pressostat cartouche
25	606711	Patronpressostat	Cartridge pressostat	Patronenpressostat	Pressostat cartouche
26	175283	Drypbakke	Condensate tray	Kondenswasserschale	Bac à eau condensée
27	428100	Slange, 1/2"	Armoured hose, 1/2"	Wasserschlauch, 1/2"	Tuyau d'écoulement, 1/2"
28	175297				
29	293603	Bundplade	Bottom cover panel	Bodenplatte	Tõle de fond
30	175293	Dækplade, venstre	Cover panel, left side	Deckplatte, links	Tõle, gauche
31	541820	Hængsel for dør	Hinge for door	Scharnier für Tür	Charnière p. porte
32	175361	Håndtag	Handle	Handgriff	Poignée
33	069345				
34	175295	Dækplade	Cover panel	Deckplatte	Tõle
35	293604	Dækplade, højre	Cover panel, right side	Deckplatte, rechts	Tõle, droite
35a	527915	Skilt - CDP 75	Label - CDP 75	Aufkleber - CDP 75	Etiquette - CDP 75
36	175348	El-kasse med skinner	Control panel with rails	Schaltschrank mit Schienen	Coffret de régulation avec rail
37	069208	Manøvre panel	Operating panel	Manövrierpaneel	Panneau de manœuvre
38	517601	Label for styrepanel	Label for operating panel	Aufkleber für Manövrierpaneel	Étiquette pour panneau de manœuvre
39	521259	Sikkerhedsafbryder	Safety switch	Sicherheitsschalter	Coupe-circuit de sécurité
40	517594	Diodeprint	Diode print	Printdiode	Platine de diode
41	515081	Vippeafbryder	Toggle switch	Kippschalter	Interrupteur basculant
42	517596	Fladkabel til diodeprint	Flat cable for diode	Flachkabel für Diodenplatine	Cable plat pour platine de diode
43	069206				
44	602444	Driftkondensator	Condenser	Betriebskondensator	Condenseur
45	517597	Varmeprint for print	Heat print for print	Wärmeprint für Print	Platine chauffage pour platine
46	517593	Printkort	PCB	Printplatte	Platine électronique
47	527034	Kabelforskruning	Cable entry	Kabelverschraubung	Entrée de cable
48	175362	Klemmesamling	Terminal assembly	Klemmensammlung	Assemblage des bornes
49	069284	Indtag for elkasse	Inlet for control panel	Einlass für Schaltschrank	Entrée pour coffret de régulation
50	527031	Kabelforskruning	Cable entry	Kabelverschraubung	Entrée de cable
51	524750	Membrantylle	Diaphragm bush	Membrantülle	Douille diaphragne
52	293605	Inspektionspanel	Inspection panel	Inspektionspaneel	Panneau d'inspection
52a	528102	Skilt - Dantherm logo	Label - Dantherm logo	Aufkleber - Dantherm Logo	Etiquette - logo Dantherm
52b	560620	Gummitrykknap	Rubber push button	Gummidruckknopf	Bouton poussoir en caoutchouc
53	175284	El-kasse, kpl.	Control panel, cpl.	Schaltschrank kpl.	Panneau de commande cpl.
54	605470	Magnetventil	Solenoid valve	Magnetventil	Vanne solénoïde
55	605440	Spole for magnetventil	Coil for solenoid valve	Spule für Magnetventil	Bobine pour vanne solénoïde
56	604880	Kontraventil	Non-return valve	Rückschlagventil	Soupape de non-retour

CDP 125

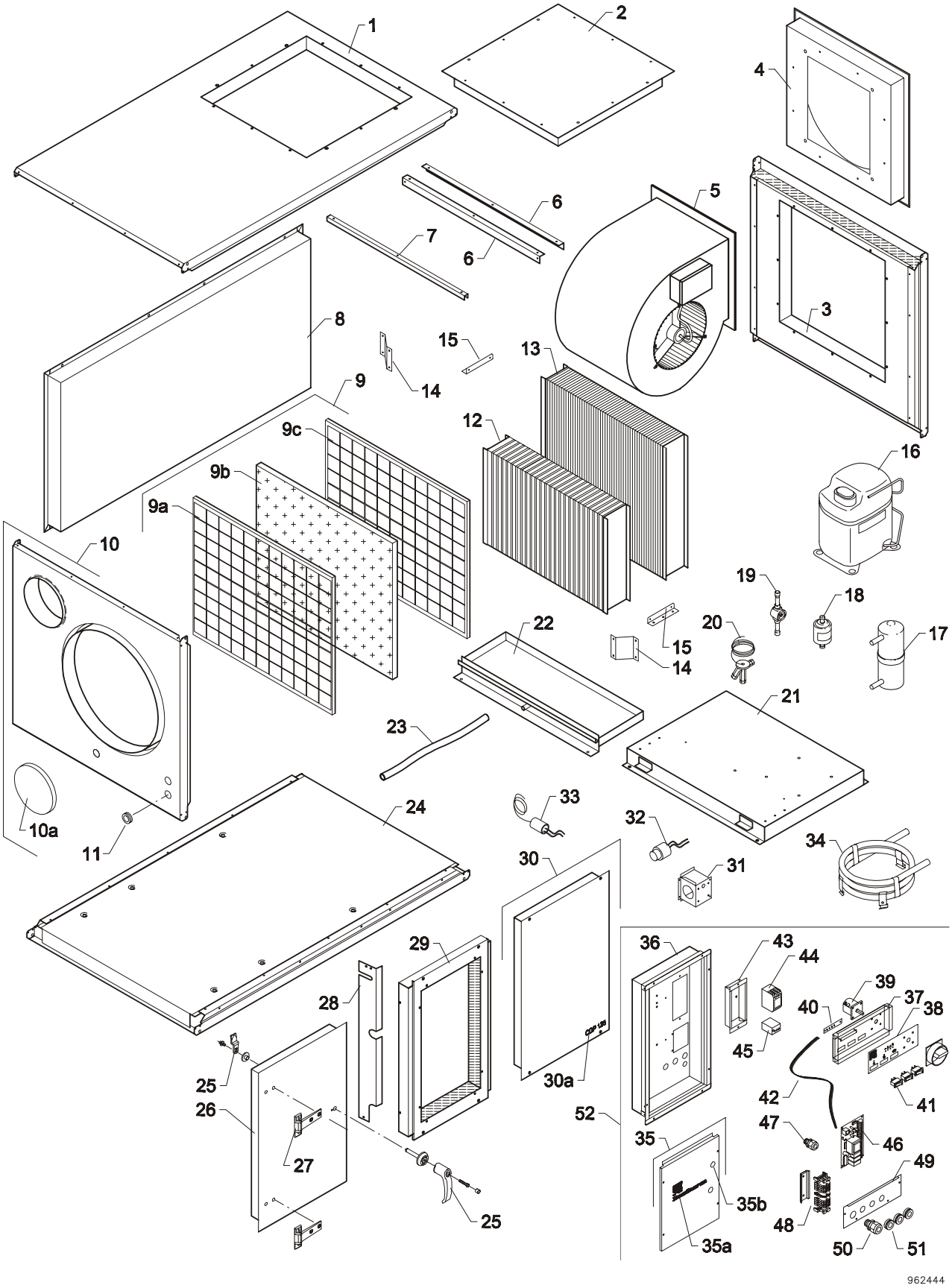
1
2
4
5
6
6
7
3
8
15
13
14
9
12
9c
16
9b
9a
10
19
18
20
17
22
15
14
21
23
33
24
32
34
10a
11
30
31
29
36
43
44
39
40
37
38
28
45
25
30a
42
41
26
52
47
46
35
27
49
35b
48
25
35a
50
51
962444

CDP 125

Dantherm Nr.		Beskrivelse	Designation	Beschreibung	Désignation
293606	01	Topplade	Top cover panel	Deckplatte oben	Tôle en haut
175357	02	Blændeplade kpl.	Blind cover	Blenddeckplatte	Tôle dissimulée
293607	03	Gavl højre	Cover panel, right side	Deckplatte, rechts	Tôle droite
175359	04	Ventilator holder kpl.	Fan bracket	Ventilatorhalter	Support de ventilateur
531520	05	Ventilator DDM9/9	Fan DDM9/9	Ventilator DDM9/9	Ventilateur DDM9/9
069326	06				
069329	07				
175305	08	Dækplade bag kpl.	Cover panel, rear	Deckplatte, hinten	Tôle de derrière
175334	09	Filter kpl.	Filter	Filter	Filtre
069317	09a	Filterrist indre	Filter grille	Filtergitter	Grille filtre
069316	09b	Filter	Filter	Filter	Filtre
069318	09c	Filterrist ydre	Filter grille	Filtergitter	Grille filtre
293608	10	Gavl venstre	Cover panel, left	Deckplatte, links	Tôle gauche
069346	10a	Endebund type EPF 160 male	Bottom plate	Bodenplatte	Tôle de fond
524750	11	Membrantylle DG11	Diaphragm bush DG11	Membrantülle DG11	Douille diaphragne DG11
600020	12	Fordamperflade	Evaporator	Verdampfer	Evaporateur
600940	13	Kondensatorflade	Condenser	Kondensator	Condenseur
069349	14				
069348	15				
601922	16	Kompressor tecumseh TFH 55	Compressor Tecumseh TFH 55	Kompressor Tecumseh TFH 55	Compresseur Tecumseh TFH 55
602790	17	Receiver 2,4 l afsp.ventil	Receiver 2,4 L	Receiver 2,4 L	Collecteur 2,4 L
607231	18	Tørrefilter 3/8"	Dry filter 3/8"	Trockenfilter 3/8"	Filtre sec 3/8"
607630	19	Skueglas SGN 10s, 014-0182	Inspection glass SGN 10S	Schauglas SGN 10S	Verre indicateur SGN 10S
603941	20	Termoventil TEX 2-1.5	Thermo-valve TEX 2-1,5	Thermoventil TEX 2-1,5	Clapet thermique TEX 2-1,5
175347	21				
175298	22	Drypbakke svejst	Condensate tray	Kondenswasserschale	Bac à eau condensée
428100	23	Slange 1/2" armeret grøn	Armoured hose 1/2"	Wasserschlauch 1/2", armiert	Tuyau d'écoulement ½", armé
293609	24	Bundplade	Bottom cover panel	Bodendeckplatte	Tôle de fond
175361	25	Håndtåg sæt til låge	Handle	Handgriff	Poignée
175308	26	Dækplade venstre kpl.	Cover panel, left side	Deckplatte, links	Tôle gauche
541820	27	Hængsel for isol. dør	Hinge for insulated door	Scharnier für isol. Tür	Charnière p. porte isolée
069347	28				
175311	29				
293610	30	Dækplade højre	Cover panel, right side	Deckplatte, rechte Seite	Tôle droite
527916	30a	Skilt CDP 125, 15mm sort	Label CDP 125, 15 mm black	Aufkleber CDP 125, 15 mm schwarz	Etiquette CDP 125, 15mm noir
069505	31				
606730	32	Patronpressostat type CC80	Cartridge pressostat type	Patronenpressostat	Pressostat cartouche
606710	33	Patronpressostat type CC29	Cartridge pressostat type	Patronenpressostat	Pressostat cartouche
175333	34	Vandkølet kondensator kpl.	Water-cooled condenser	Wassergekühltem Kondensator	Condenseur à eau
293611	35	Inspektionspanel	Inspection panel	Inspektionspaneel	Panneau d'inspection
528102	35a	Skilt Dantherm logo, 3 farver	Label Dantherm logo, 3 colours	Aufkleber DANTHERM Logo, 3 Farben	Etiquette Dantherm logo, 3 couleurs
560620	35b	Gummitrykknap sort	Rubber push button	Gummidruckknopf	Bouton poussoir en caoutchouc
175348	36				
069208	37	Manøvre panel	Operating panel	Manövrierpaneel	Panneau de manœuvre
517595	38	Label for styrepanel	Label for operating panel	Aufkleber für Manövrierpaneel	Étiquette pour panneau de manœuvre
521259	39	Sikkerhedsafbryder 3 polet	Safety switch	Sicherheitsschalter	Coupe-circuit de sécurité
517594	40	Diodeprint	Diode print	Printdiode	Platine de diode
515081	41	Vippeafbryder, sort, 1 pol	Toggle switch, black	Kippschalter	Interrupteur basculant
517596	42	Fladkabel til CDP diodeprint	Flat cable for CDP diode print	Flachkabel für CDP Printdiode	Cable plat pour platine de diodes
069210	43				
510340	44	Kontaktor CI 9 220/240V	Contactor CI 9 220/240 V	Schütz CI9 220/240V	Contacteur CI 9 220/240 V
511400	45	Termorelæ TI 16C 2.7-4.2A	Thermal relay	Thermorelais	Relais thermique
517593	46	Printkort type CDG 3	PCB type CDG3	Printplatte Typ CDG3	Platine électronique CDG3
527034	47	Kabelforskruning PG 9	Cable entry PG 9	Kabelverschraubung PG 9	Entrée de cable PG 9
175362	48	Klemmesamling	Terminal assembly	Klemmensammlung	Assemblage des bornes
069284	49	Indtag for elkasse	Inlet for control panel	Einlass für Schaltschrank	Entrée pour coffret de régulation
527031	50	Kabelforskruning PG11 "PE	Cable entry	Kabelverschraubung	Entrée de cable
524750	51	Membrantylle DG11	Diaphragm bush DG11	Membrantülle DG11	Douille diaphragne DG11
175299	52	El-kasse komplet	Control panel cpl.	Schaltschrank kpl.	Panneau de commande

CDP 165

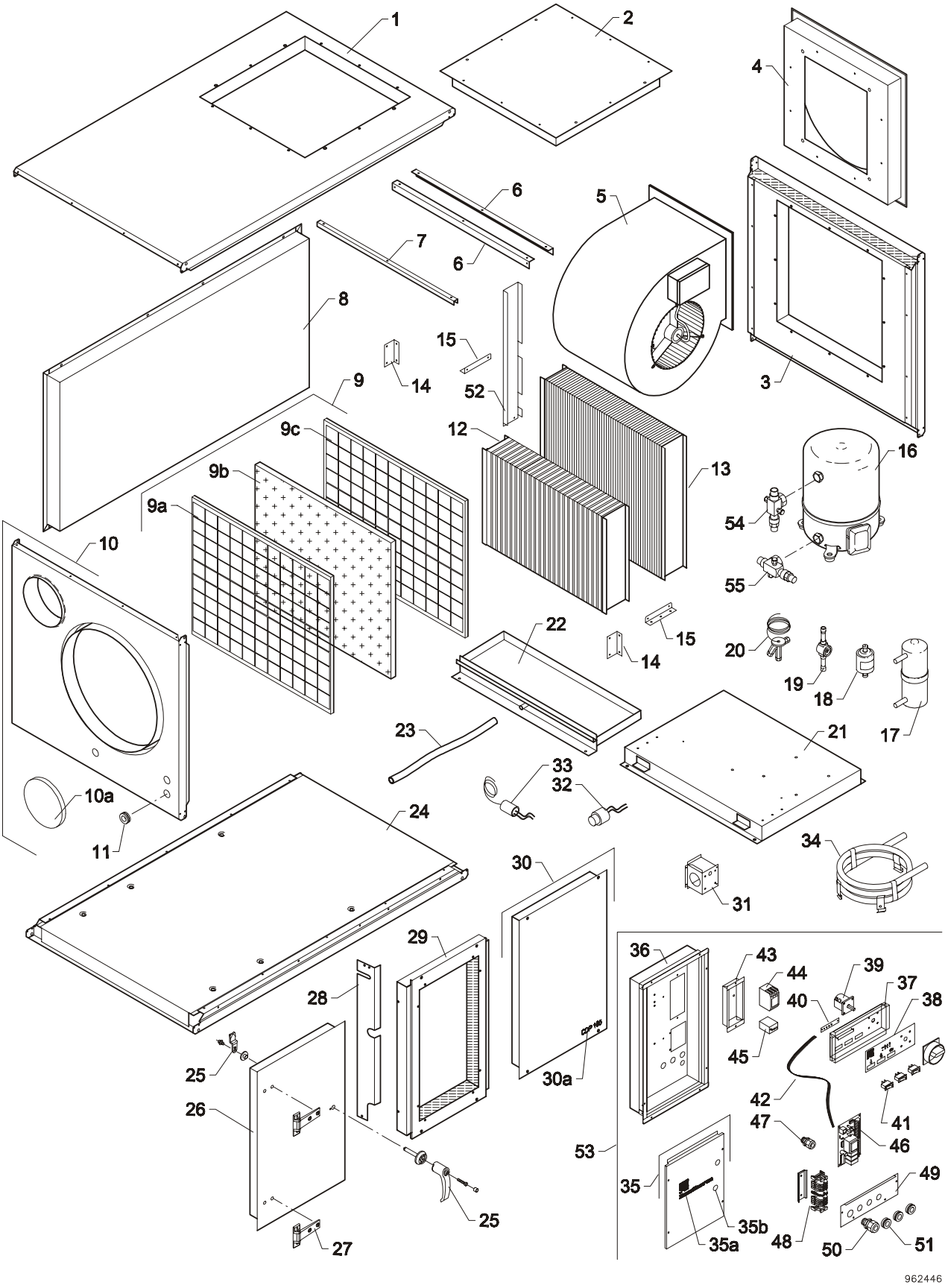
1
2
4
6
5
7
6
8
15
14
52
3
9
9c
12
13
16
9b
9a
54
10
55
22
15
14
20
19
18
17
23
21
33
32
10a
24
11
34
30
31
29
36
43
44
39
37
38
28
40
45
25
30a
42
26
41
47
46
53
49
35
35b
48
50
51
35a
25
27
962446

CDP 165

Dantherm nr.		Beskrivelse	Designation	Beschreibung	Désignation
293612	01	Topplade	Top cover panel	Deckplatte oben	Tôle en haut
175364	02	Blændeplade kpl.	Blind cover	Blenddeckplatte	Tôle dissimulée
293613	03	Gavl højre	Cover panel, right side	Deckplatte rechts	Tôle droite
175365	04	Ventilator holder kpl.	Fan bracket	Ventilatorhalter	Support de ventilateur
531700	05	Ventilator DDM 10/10	Fan DDM 10/10	Ventilator DDM 10/10	Ventilateur DDM 10/10
069377	06				
069382	07				
175321	08	Dækplade bag kpl.	Cover panel, rear	Deckplatte, hinten	Tôle de derrière
175344	09	Filter kpl.	Filter	Filter	Filtre
069365	09a	Filterrist indre RAL 9016	Filter grille	Filtergitter	Grille filtre
069364	09b	Filter	Filter	Filter	Filtre
069366	09c	Filterrist ydre RAL 9016	Filter grille	Filtergitter	Grille filtre
293614	10	Gavl venstre	Cover panel, left side	Deckplatte links	Tôle gauche
069346	10a	Endebund	Bottom plate	Bodenplatte	Tôle de fond
524750	11	Membrantylle DG11	Diaphragm bush DG11	Membrantülle DG11	Douille diaphragne DG11
600028	12	Fordamperflade	Evaporator	Verdampfer	Evaporateur
600029	13	Kondensatorflade	Condenser	Kondensator	Condenseur
069384	14				
069348	15				
602021	16	Kompressor MTZ 36 400V	Compressor MTZ 36 400V	Kompressor MTZ 36 400V	Compresseur MTZ 36 400V
602790	17	Receiver 2,4L	Receiver 2,4 L	Receiver 2,4 L	Collecteur 2,4 L
607231	18	Tørrefilter 3/8"	Dry filter 3/8"	Trockenfilter 3/8"	Filtre sec 3/8"
607630	19	Skueglas SGN 10S, 014-0182	Inspection glass SGN 10S	Schauglas SGN 10S	Verre indicateur SGN 10S
605111	20	Termoventil TUBE 2-2.3	Thermo-valve TUBE 2-2.3	Thermoventil TUBE 2-2.3	Clapet thermique TUBE 2-2.3
175346	21				
175314	22	Drypbakke svejst	Condensate tray	Kondenswasserschale	Bac à eau condensée
428100	23	Slange 1/2" armeret grøn	Armoured hose 1/2"	Wasserschlauch 1/2", armiert	Tuyau d'écoulement ½", armé
293615	24	Bundplade	Bottom cover panel	Bodendeckplatte	Tôle de fond
175361	25	Håndtag sæt til låge	Handle	Handgriff	Poignée
175324	26	Dækplade venstre kpl.	Cover panel, left side, cpl.	Deckplatte, links	Tôle gauche
541820	27	Hængsel for isol. dør	Hinge for insulated door	Scharnier für isol. Tür	Charnière p. porte isolée
069351	28				
175326	29				
293616	30	Dækplade højre	Cover panel right side	Deckplatte, rechts	Tôle droite
527917	30a	Skilt CDP 165, 15 mm sort	Label CDP 165, 15 mm black	Aufkleber CDP 165, 15 mm, Schwarz	Etiquette CDP 165, 15 mm noir
069505	31				
606730	32	Patronpressostat	Cartridge pressostat	Patronenpressostat	Pressostat cartouche
606710	33	Patronpressostat	Cartridge pressostat	Patronenpressostat	Pressostat cartouche
175333	34	Vandkølet kondensator kpl.	Water-cooled condenser	Wassergekühltem Kondensator	Condenseur à eau
293617	35	Inspektion panel	Inspection panel	Inspektionspaneel	Panneau d'inspection
528102	35a	Skilt dantherm logo, 3 farver	Label Dantherm logo, 3 colours	Aufkleber Dantherm Logo 3 Farben	Etiquette Dantherm logo, 3 couleurs
560620	35b	Gummitrykknap sort	Rubber push button	Gummidruckknopf	Bouton poussoir en caoutchouc
175348	36				
069208	37	Manøvre panel	Operating panel	Manövrierpaneel	Panneau de manœuvre
517595	38	Label for styrepanel	Label for operating panel	Aufkleber für Manövrierpaneel	Étiquette pour panneau de manœuvre
521259	39	Sikkerhedsafbryder 3 polet	Safety switch	Sicherheitsschalter	Coupe-circuit de sécurité
517594	40	Diodeprint	Diode print	Printdiode	Platine de diode
515081	41	Vippeafbryder, sort, 1 pol	Toggle switch, black	Kippschalter	Interrupteur basculant
517596	42	Fladkabel til CDP diodeprint	Flat cable for CDP diode print	Flachkabel für CDP Diodenplatine	Cable plat pour platine de diode
069210	43				
510340	44	Kontaktor CI 9 220/240V	Contactor CI 9 220/240 V	Schütz CI9 220/240V	Contacteur CI 9 220/240 V
511420	45	Termorelæ TI 16C 6.0-9.2A	Thermal relay	Thermorelais	Relais thermique
517593	46	Printkort type CDG 3	PCB type CDG3	Printplatte Typ CDG3	Platine électronique CDG3
527031	47	Kabelforskruning PG11	Cable entry PG11	Kabelverschraubung PG11	Entrée de cable PG11
175374	48	Klemmesamling	Terminal assembly	Klemmensammlung	Assemblage des bornes
069284	49	Indtag for elkasse	Inlet for control panel	Einlass für Schaltschrank	Entrée pour coffret de régulation
527031	50	Kabelforskruning PG11	Cable entry PG11	Kabelverschraubung PG11	Entrée de cable PG11
527030	51	Kabelforskruning PG16	Cable entry PG 16	Kabelverschraubung PG16	Entrée de câble PG 16
069513	52				
175315	53	El-kasse komplet	Control panel cpl.	Schaltschrank kpl.	Panneau e commande cpl.
602230	54	Ventil V06, rotalock 1" –½"	Valve V06, Rotalock 1"-1/2"	Ventil V06, Rotalock 1"-½"	Vanne V06, Rotalock 1"-½"
602250	55	Ventil V09, rotalock	Valve V09, Rotalock	Ventil V09, Rotalock	Vanne V09, Rotalock

EC-conformiteitsverklaring.

EC – Declaration of Conformity

Dantherm
Environmental Air Management

A/S Dantherm
Jegstrupvej 4
DK-7800 Skive
Tel. +45 97 52 41 44

hereby declare that the units mentioned below:

Dehumidifiers type CDP 75 – CDP 125 – CDP 165

are in conformity with the following directives:

98/37/EEC	Directive on the safety of machines
73/23/EEC	Low Voltage Directive
89/336/EEC	EMC Directive

- and are manufactured in conformity with the following standards:

EN 60335-2-40	Standard for electric dehumidifiers
EN 292:	Machine Safety
EN 50081-1-EMC:	Generic Standard for Emission
EN 50082-1 EMC:	Generic Standard for Immunity

Skive, 16. Aug. 01

Alex H. Nielsen
Managing Director

L:\SEKR\MJ\Certifikater deklarationer NBP\Overensstemmelseserklæring CDP 75-165 engelsk.doc

EU - Overensstemmelseserklæring

Dantherm
Environmental Air Management

A/S Dantherm
Jegstrupvej 4
DK-7800 Skive
Tel. +45 97 52 41 44

erklærer på eget ansvar, at følgende produkter:

Luftaffugter type CDP 75 – CDP 125 – CDP 165

som er omfattet af denne erklæring, er i overensstemmelse med følgende direktiver:

98/37/EEC	Maskindirektivet
73/23/EEC	Lavspændingsdirektivet
89/336/EEC	EMC direktivet

- og fremstillet i overensstemmelse med følgende normer

EN 60335-2-40	Standard for elektriske affugtere
EN 292:	Maskinsikkerhed
EN 50081-1-EMC:	Generisk standard for emission
EN 50082-1 EMC:	Generisk standard for immunitet

Skive, 16. Aug. 01

Alex H. Nielsen
Adm. direktør

L:\SEKR\MJ\Certifikater deklarationer NBP\Overensstemmelseserklæring CDP 75-165 dansk.doc

EG – Konformitätserklärung

Dantherm
Environmental Air Management

A/S Dantherm
Jegstrupvej 4
DK-7800 Skive
Tel. +45 97 52 41 44

erklärt auf eigene Verantwortung, daß folgende Geräte:

Luftentfeuchter Typ CDP 75 – CDP 125 – CDP 165

welche von dieser Erklärung betroffen sind, mit den folgenden Richtlinien übereinstimmen:

98/37/EEC	Maschinensicherheit
73/23/EEC	Niederspannungsrichtlinien
89/336/EEC	EMV-Richtlinien

- und in Übereinstimmung mit den folgenden Normen hergestellt sind:

EN 60335-2-40	Sicherheitsvorschriften für elektrische Geräte
EN 292:	Maschinensicherheit
EN 50081-1:	Generischer Standard für Emission
EN 50082-1:	Generischer Standard für Immunität

Skive, 16. Aug. 01

Alex H. Nielsen
Direktor

L:\SEKR\MJ\Certifikater deklarationer NBP\Overensstemmelseserklæring CDP 75-165 tysk.doc

Déclaration CE de conformité

Dantherm
Environmental Air Management

A/S Dantherm
Jegstrupvej 4
DK-7800 Skive
Tel. +45 97 52 41 44

déclare par la présente que les machines suivantes:

Déshumidificateurs type CDP 75 – CDP 125 – CDP 165

ont été construites en conformité avec les directives suivantes:

98/37/EEC	Directives relatives aux machines
73/23/EEC	Directives relatives à la basse tension
89/336/EEC	Directive EMC

- et les normes suivantes:

EN 60335-2-40	Sécurité des appareils électriques
EN 292:	Sécurité des machines
EN 50081-1-EMC:	Norme générique pour l'émission.
EN 50082-1 EMC:	Norme générique pour l'immunité.

Skive, le 16. Aug. 01

Alex H. Nielsen
Directeur

L:\SEKR\MJ\Certifikater deklarationer NBP\Overensstemmelseserklæring CDP 75 - 165 fransk.doc